Poulie Universelle DK300

Réf DK300
présentée sans option

Equipements de série

Double poulie universelle avec deux postes indépendants pour travailler deux membres avec des charges et des réglages différents
Système de poulie réglable en hauteur *2*
Charge automatique de 60kg avec augmentation progressive par 5 kg par poste
Transmission de la charge par câble acier gainé
Châssis renforcé gris foncé
Machine à fixer au sol ou mur obligatoirement
Kit mural ou kit d'assemblage pour fixation au mur ou en tour (livré sur demande)
Machine livrée montée de série

Options

Barres de maintien latérales
Repose-pieds réglable en profondeur
Carter avant de protection
Carter arrière de protection
Coloris de châssis différent gris clair ou blanc
Bio disques système (4x1kg + 1x0.5kg) *1*
Plaque de charge supplémentaire de 5 kg - jusqu'à 20 kg
Poulie livrée démontée

Caractéristiques

Garantie châssis acier 3 ans hors pièces d'usure (câble, poulie, ...)
Muscles sollicités : pectoraux, biceps, triceps, grands dorsaux, etc...
Dimensions de la machine : longueur 1m00 - largeur 1m60 - hauteur 2m22 - 200 kg
Colisage du produit emballé monté : longueur 0m80 - largeur 1m20 - hauteur 2m40 - 220 kg
Colisage du produit emballé démonté : -

Dimensions de la machine

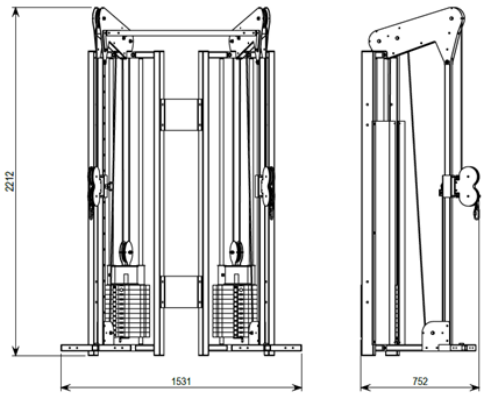

Photos non contractuelles

DESIGN KINEXO - SOCIETE ML FUSION 1 ROUTE D'ESTAIRES ZONE DE L'ALOUETTE 62136 LA COUTURE
designkinexo@gmail.com www.design-kinexo.com facebook.com/design-kinexo tél : 03.21.53.82.67 / 06.48.18.57.05

Poulie Universelle DK300

Une double poulie universelle destinée à une utilisation professionnelle et conçue pour solliciter l'ensemble du corps

Usage professionnel
Châssis en acier renforcé robuste et destiné à une utilisation intensive

Ergonomique
Barres de maintien latérales pour un meilleur confort d'utilisation

Réglable
Système de poulie réglable en hauteur

Confortable
Poignée en mousse

Orientable
Système de poulie prévu pour suivre le mouvement du patient en s'ajustant latéralement (sans réglage préalable)

Fonctionnel
Bio disques système avec charges intermédiaires (4x1kg + 1x0.5kg)

Double poste
Deux postes indépendants pour solliciter deux membres avec des charges et des réglages différents

Pratique
Repose-pieds réglable en profondeur

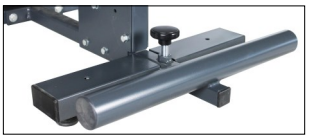

Photos non contractuelles

DESIGN KINEXO - SOCIETE ML FUSION 1 ROUTE D'ESTAIRES ZONE DE L'ALOUETTE 62136 LA COUTURE
designkinexo@gmail.com www.design-kinexo.com facebook.com/design-kinexo tél : 03.21.53.82.67 / 06.48.18.57.05